PORTFOLIO

MINI MAISON SUR ROUE

Le défi de ce projet était d'aménager l'espace de sorte qu'elle soit fonctionnelle, ergonomique tout en optimisant le rangement. Ce projet réel de mini maison sur roue a été conceptualisé en collaboration avec Andréa Jacques et les plans d'aménagement ont été dessinés par celle-ci. Le mandat donné :

- Avoir deux mezzanines : une pour la chambre et une pour le rangement
- Avoir un escalier pour accéder à la chambre
- Avoir une chambre avec de l'intimité.
- Intégrer un hamac.
- Avoir un espace bureau et intégrer une machine à coudre
- Avoir un espace pour manger pour deux personnes avec possibilité de quatre personnes.
- Avoir des matériaux écologiques
- Budget alloué: 35 000$

LÉGENDE DES SYMBOLES	
▭	IDENTIFICATION DES PIÈCES
○	MOBILIERS, ACCESSOIRES & APPAREILS

LÉGENDE DES PIÈCES			
# PIÈCE	EMPLACEMENT	NOM	SUPERFICIE
A	RDC	CUISINE & S.A.M	95 PI2
B	RDC	ESPACE LOISIRS	40 PI2
C	RDC	SALLE DE BAIN	14 PI2
D	MEZZANINE	CHAMBRE	61 PI2
E	MEZZANINE	ESPACE RANGEMENT	17 PI2
		TOTAL	217 PI2

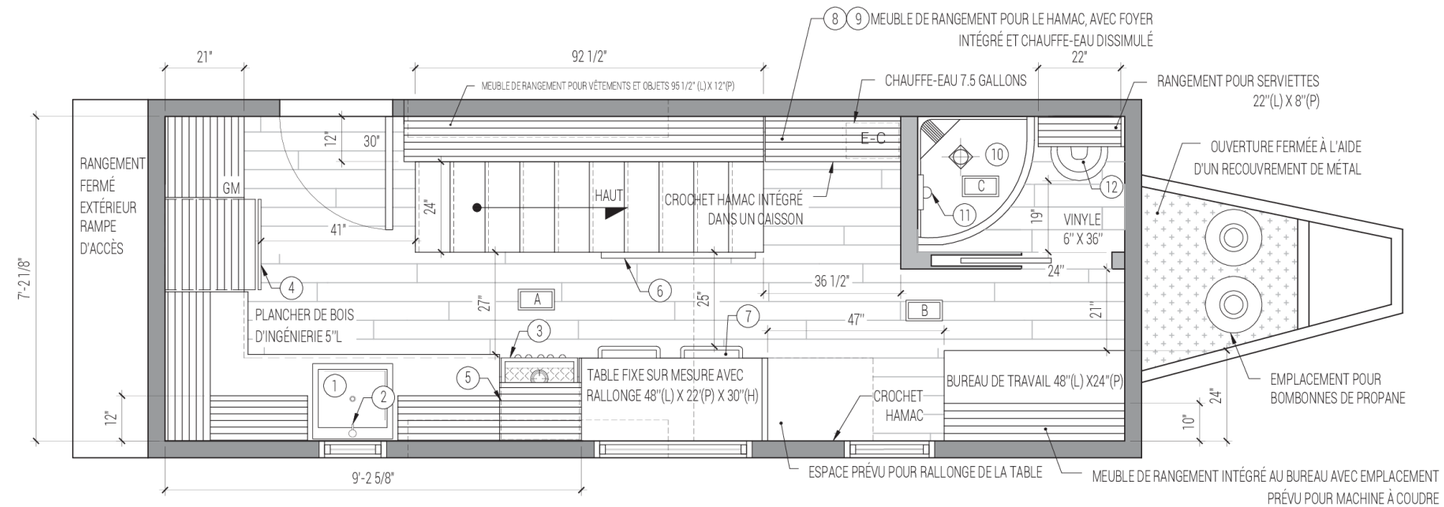

PLAN D'AMÉNAGEMENT RDC

ÉCHELLE : NON APPLICABLE

LÉGENDE DES MOBILERS, APPAREILS & ACCESSOIRES						
#	DESCRIPTION	EMPLACMENT	FOURNISSEUR	#ARTICLE	DIMENSIONS	COULEUR
1	ÉVIER MONOCUVE	CUISINE	RONA	08325050	21.25"P X 20"L X 8"H	NOIR
2	ROBINET DE CUISINE	CUISINE	RONA	15095038	18.45"H X 9"P X 10"L	CHROME POLI
3	CUISINIÈRE AU GAZ <<ATWOOD>>	CUISINE	LES ROULOTTES M &M	9108867536	17.75" P X 20"H X 20.25"L	NOIR
4	RÉGRIGÉRATEUR AU GAZ <<NORCOLD>>	CUISINE	LES ROULOTTES M &M	NXA841	24" P X 59.5"H X 23.5"L	NOIR
5	HOTTE ENCASTRABLE	CUISINE	TANGUAY	661039	15" P X 10"H X 20.75"L	ACIER INOXYDABLE
6	ÎLOT SUR ROUES	CUISINE	CANADIEN TIRE	074-5916-6	19" P X 36"H X 41"L	NOIR
7	CHAISE << LOU>>	TABLE/ESPACE LOISIRS	STRUCTUBE	10.31.19.20	17.5" P X 33.5"H X 17"L	NOIR
8	HAMAC STYLE BRÉSILIEN SIMPLE	ESPACE LOISIRS	HAMAC UNIVERS	N/A	AIRE DE REPOS DE 77"P X 36.5" L	RAYURES BLEUES ET VERTES
9	FOYER AU GAZ	ESPACE LOISIRS	MAÇONNEX	GT8NSB	7" P X 44.25"H X 14.5"L	NOIR
10	DOUCHE DE COIN NÉO-RONDE	SALLE DE BAIN	CANAC	KD3134	31"L X 72"H	BLANC & CHROME
11	DOUCHETTE SUR BARRE	SALLE DE BAIN	CANAC	3051519	31.5"H	CHROME
12	TOILETTE DE ROULOTTE	SALLE DE BAIN	LES ROULOTTES M &M	AQUA-MAGIC V HAND FLUSH	18" P X 17.5"H X 15"L	BLANC
13	MATELAS	CHAMBRE	TANGUAY	666897	76" P X 9"H X 54"L	BLANC
14	HOUSSE	CHAMBRE	SIMONS	6795-1142104	90" P x 84"L	CHARBON
15	MIROIR	CHAMBRE	BOUCLAIR	9386892	55" H x 25.5"L	NATUREL
VOIR DEVIS POUR SPÉCIFICATIONS COMPLÈTES						

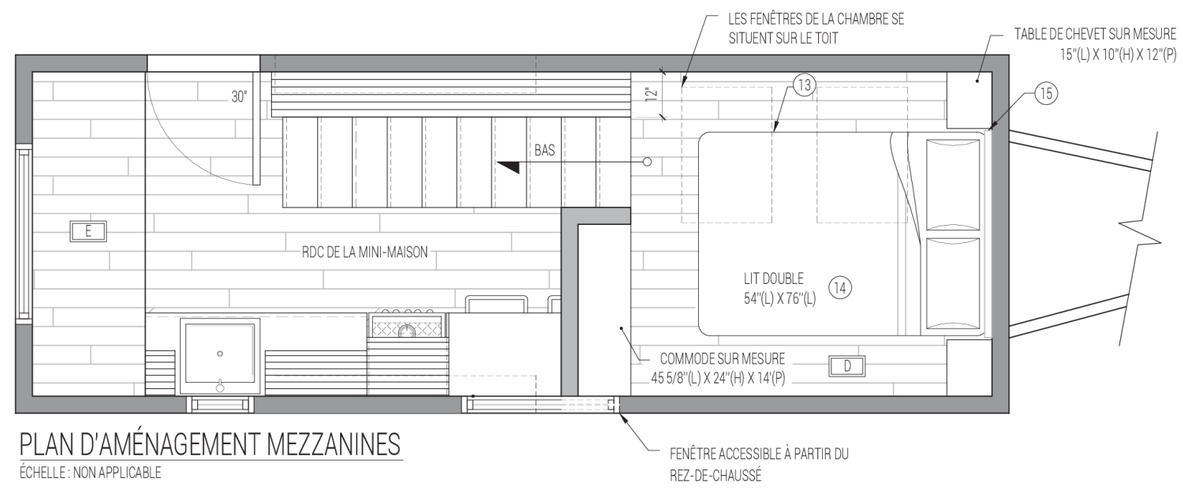

PLAN D'AMÉNAGEMENT MEZZANINES

ÉCHELLE : NON APPLICABLE

PORTFOLIO

UNE CUISINE FONCTIONNELLE

Le mandat donné était de concevoir un nouveau concept de cuisine en réalisant les dessins techniques pour une cliente de la région en maximisant le rangement et en réutilisant les électroménagers achetés il y a peu de temps. Le style demandé : classique, contemporain et une ambiance chaleureuse. Mon projet de réalisation de cette cuisine a été retenu parmi plusieurs concepts soumis par d'autres étudiants.

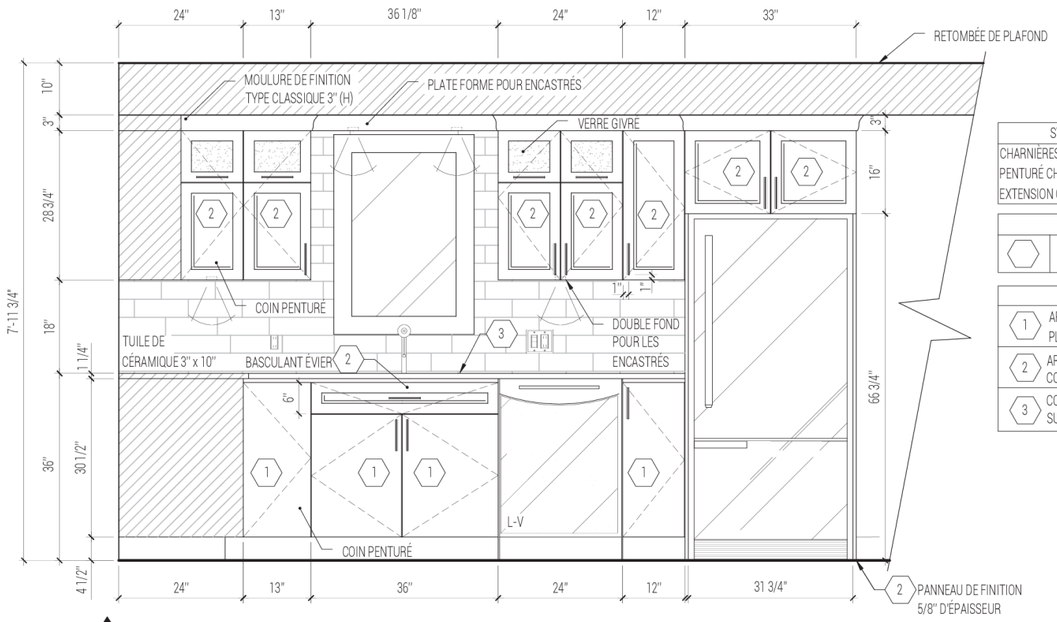

SYSTÈME DE QUINCAILLERIES SUGGÉRÉS
CHARNIÈRES AVEC AMORTISSEUR CLIP TOP EXCEPTÉ COIN PENTURÉ CHARNIÈRE ORDINAIRE À PLAQUE. COULISSES AVEC EXTENSION COMPLÈTE AVEC AMORTISSEUR.

LÉGENDE DES SYMBOLES	
⬡	MOBILIERS SUR MESURE

LÉGENDE DES MATÉRIAUX	
1	ARMOIRES DE MÉLAMINE UNIBOARD PORTE PLEINE / COULEUR K06 BOIS ARGENTÉ.
2	ARMOIRES DE POLYESTER PORTE TENDANCE 45° COULEUR UNIBOARD 113 SUPER BLANC.
3	COMPTOIR DE QUARTZ COULEUR CLAREANNE DE SUMMUM GRANIT / MARBLE COLLECTION

1 / 1 ÉLÉVATION MUR DU RÉFRIGÉRATEUR
ÉCHELLE: NON APPLICABLE

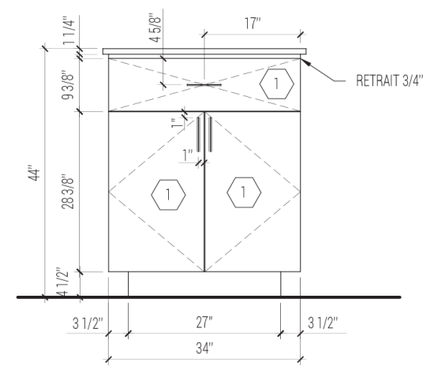

3 / 1 ÉLÉVATION PROFIL ÎLOT
ÉCHELLE: NON APPLICABLE

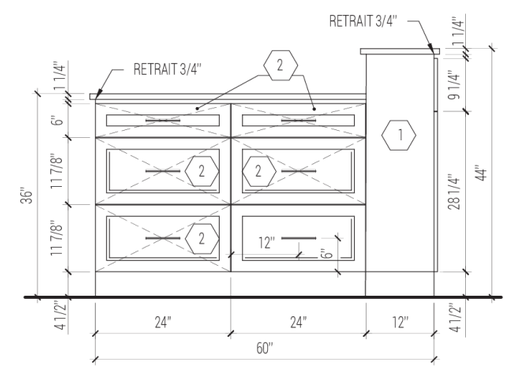

4 / 1 ÉLÉVATION FAÇADE ÎLOT
ÉCHELLE: NON APPLICABLE

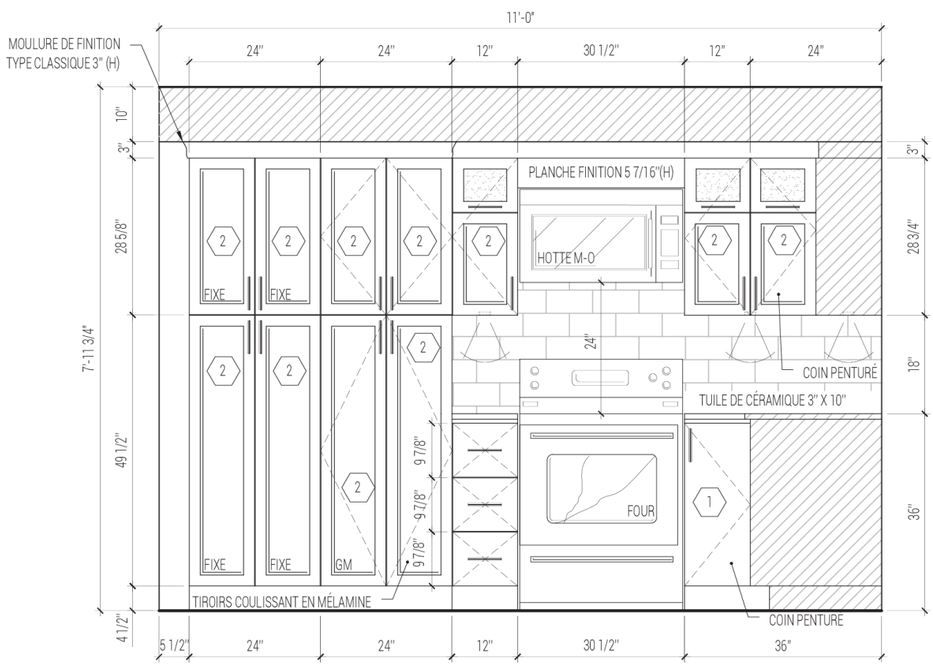

2 / 1 ÉLÉVATION MUR DE LA CUISINIÈRE
ÉCHELLE: NON APPLICABLE

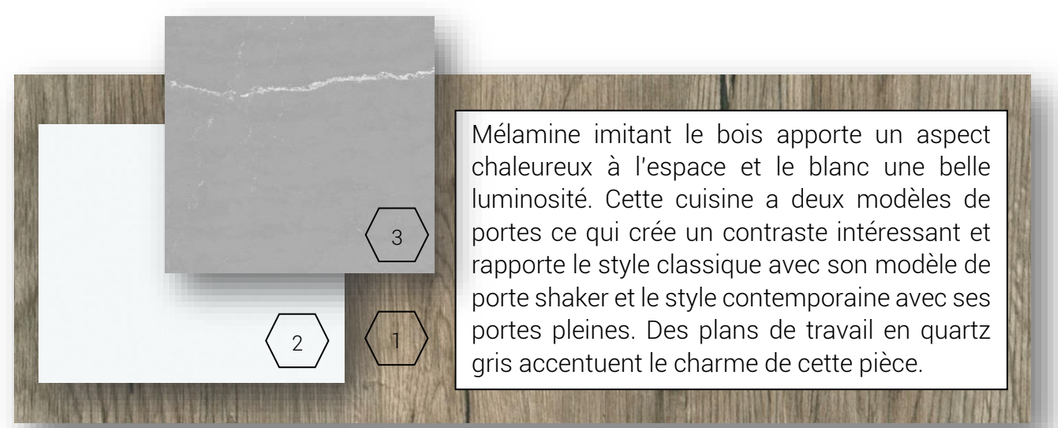

Mélamine imitant le bois apporte un aspect chaleureux à l'espace et le blanc une belle luminosité. Cette cuisine a deux modèles de portes ce qui crée un contraste intéressant et rapporte le style classique avec son modèle de porte shaker et le style contemporaine avec ses portes pleines. Des plans de travail en quartz gris accentuent le charme de cette pièce.

PORTFOLIO

MAISON COMPLÈTE

À partir d'un plan de maison choisie et d'un style exploité, le mandat était de faire deux perspectives couleurs pour chacune des pièces de la maison : une perspective avec Sketchup et une à la main de ce même point de vue. Le style exploité, contemporain et scandinave.

Voici un aperçu de ce projet :

- Salle à manger & cuisine

PERSPECTIVE DE LA SALLE À MANGER ET VUE SUR LA CUISINE